БЕСПЛАТНАЯ ДОСТАВКА
до вашего города

ООО «Автомотив»

Каталог №2

«Подъёмное оборудование (2013 верс.1)»

www.amotiv.ru

199178, Россия , Санкт-Петербург,
В.О. . 4-я линия, д.65, литер А, офис 302-Н
тел. (812)309-05-42
e-mail: info@amotiv.ru
www.amotiv.ru

Содержание

страница

О КОМПАНИИ «АВТОМОТИВ» 3

Подъёмное оборудование

- *ямные (канавные) подъёмники* 5
- *агрегатные подъёмники* 10
- *подкатные колонные подъёмники* 14
- *платформенные подъёмники* 18
- *домкраты* 19

КАТАЛОГИ ООО «АВТОМОТИВ» 20

www.amotiv.ru

О КОМПАНИИ «АВТОМОТИВ»

Компания «Автомотив» - надёжный поставщик оборудования и инструмента для технического обслуживания грузовиков и автобусов, карьерной, дорожно-строительной и сельскохозяйственной техники, железнодорожного транспорта, а также всего необходимого для организации мобильного сервиса.

Основная специализация ООО Автомотив:

1. Грузоподъёмное оборудование – подкатные колонные подъёмники, ямные подъёмники, подкатные домкраты,
2. Оборудование для диагностики подвески и углов установки колёс – оборудование сход-развал, люфт-детекторы и др.,
3. Оснащение автомобилей для выездного сервиса – мебель, инструмент, вспомогательное оборудование,
4. Организация маслораздаточного участка,
5. Шиномонтажное оборудование для обслуживания больших колёс.

Производители оборудования: TruckCam (Швеция), Butler (Италия), Sommerer (Германия), Modul-System (Швеция), Hywema(Германия), PFAFF (Германия), Beta (Италия), Hazet(Германия), Samoa (Испания), Nederman (Швеция), Salvadori(Италия), Феррум (Россия).

Наши клиенты: государственные и частные транспортные компании, станции технического обслуживания импортного и отечественного транспорта (Вольво, Скания, Камаз, Маз и т.п.), железнодорожные депо, добывающие компании и др.

На сайте www.amotiv.ru Вы можете ознакомиться с нашим оборудованием и инструментом, а также скачать необходимую информацию.

Каталоги ООО «Автомотив»:

- КАТАЛОГ №1 от ООО Автомотив. Оборудование для обслуживания подвески и колес (2013г.,вер.1)
- КАТАЛОГ №2 от ООО Автомотив. Подъёмное оборудование (2013г.,вер.1)
- КАТАЛОГ №3 от ООО Автомотив. Шиномонтажное оборудование (2013г.,вер.1)
- КАТАЛОГ №4 от ООО Автомотив. Пресса 6-300 тонн (2013г.,вер.1)
- КАТАЛОГ №5 от ООО Автомотив. Маслораздаточное оборудование Samoa (2013г.,вер.1)
- КАТАЛОГ №8 от ООО Автомотив. Моечное оборудование (2013г.,вер.1)

Для получения подробной информации об оборудовании для обслуживания коммерческого транспорта, свяжитесь с нами по телефону 8(812)309-05-42 или e-mail: info@amotiv.ru.

www.amotiv.ru

Подъёмное оборудование

Характеристики	Колонные подъёмники (подъём автобуса/грузовика за колёса или за кузов при использовании траверс)	Ямные навесные и напольные подъёмники (подъём за ось)	Платформенные подъёмники (4хстоечные, ножничные)
Мобильность	легко передвижные, независимы от места нахождения, не требуют норм по площади	Мобильны в пределах смотровой ямы.	Не мобильны, стационарная установка.
Доступ	Лучший доступ к машине, возможность выставления оптимальной высоты, хорошая освещенность	В случае навесного подъёмника доступ рабочей зоны ограничен габаритами ямы и самого подъёмника.	Отличный доступ.
Универсальность	Подъём любого автобуса/грузовика за колёса с диаметром от 550 до 1140мм.	100% универсальность.	Универсален в пределах рабочей зоны подъёмника (длины и ширины платформы)
Требования к рабочей площадке	Необходимость в ровной горизонтальной рабочей площадке, ограничения по высоте помещения не менее 5 метров	Движение подъёмника осуществляется по прочному полу ямы или металлической окантовке верха или низа ямы.	ограничения по высоте помещения не менее 5 метров
Функциональность	Использование страховочных стоек позволяет использовать подъёмник для обслуживания нескольких транспортных средств, как на улице, так и в помещении. Возможен подъём сдвоенных автобусов за счёт синхронизированного подъёма трёх пар колонн.	Использование опорных мостов позволяет использовать подъёмник с другими транспортными средствами. Подъёмник может выполнять функции агрегатного подъёмника. Мобильный напольный может использоваться вне ямы (например, совместно с платформенными и подкатными подъёмниками)	При наличии подъёмной траверсы возможен подъём автобуса/грузовика относительно подъёмника для ремонта подвески, обслуживания колёс и других работ.
Рекомендации ООО «Автомотив»	Идеальное решение для быстрого ремонта и ТО автобусов и грузовиков, в том числе автопоездов и сочленённых автобусов.	Самый бюджетный вариант организации подъёма автобусов/грузовиков при наличии ямы.	Дорогое оборудование, но с высокой пропускаемостью автобусов/грузовиков.

www.amotiv.ru

Ямные (канавные) навесные и напольные подъёмники.

Предлагаем вашему вниманию **навесные и напольные ямные подъёмники** от Соммерер и ООО Автомотив.

БЕСПЛАТНАЯ ДОСТАВКА
до вашего города

Немецкое качество и приемлемые цены

- **60 лет опыта** в разработке и производстве ямных подъёмников.
- Компания специализируется только на ямном подъёмном оборудовании.
- **Компания одобрена концерном Mercedes-Benz**, ссылка на сайт GOTIS .
- Возможна консультация инженеров завода и спец изготовление.
- Все компоненты и сборка проводятся только в Германии. **“Made in Germany”**

Большой выбор подъёмников под вашу яму

Навесные до 20 тонн

Напольные до 20 тонн

Трансмиссионные до 6 тонн

Большой выбор дополнений под ваши задачи

Траверсы и мосты до 20 тонн

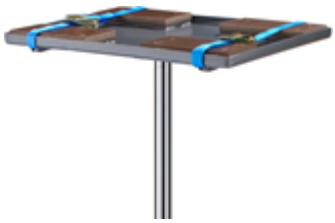

Трансмиссионные плиты

Оснастка

Подробная информация на нашем сайте (пройдите по ссылкам): Навесные подъёмники
Напольные подъёмники

Компания SOMMERER «Сделано В Германии». Более 60 лет в производстве ямных подъёмников.

199178, Россия , Санкт-Петербург,
В.О. . 4-я линия, д.65, литер А, офис 302-Н
тел. (812)309-05-42
e-mail: info@amotiv.ru
www.amotiv.ru

Преимущества:

- Регулируемые каретки ямных подъёмников
- Комплексное решение для вашей ямы
- Изготовление оборудования под ваши размеры
- Более лёгкие по сравнению с аналогами.
- Рекомендованы к использованию Mercedes-Benz. Нажмите чтобы перейти по ссылке.

Расшифровка буквенных обозначений:

НК – навесной гидравлический подъёмник (перемещается по направляющим окантовки верха смотровой ямы),
S- быстрый пневматический подвод штока до нагрузки,
LM – пневмогидравлический привод (пневмонасос),
E - электрогидравлический привод (электронасос),
FK – напольный гидравлический подъёмник,
Для напольных подъёмников:
FV – мобильные напольные подъёмники с фиксированным центральным расположением цилиндра со штоком ,
FV-Q – мобильные напольные подъёмники с возможным поперечным перемещением цилиндра со штоком,
Z – напольный подъёмник, перемещаемый вдоль ямы по направляющим, с возможным поперечным перемещением цилиндра со штоком.

Срок поставки в течении 6 недель с момента предоплаты и заполнения листа замеров

БЕСПЛАТНАЯ ДОСТАВКА
до вашего города

www.amotiv.ru

Навесные подъёмники Sommerer.

- Каретка подъёмников двух видов: раздвижная или полностью сварная.
- Регулируемая каретка используется в подъёмниках с грузоподъёмностью до 14 тонн.
- Диапазон регулировки - **850-1000мм**. Если ширина ямы больше 1000мм и грузоподъёмность от 16 тонн, подъёмник изготавливается цельной по размерам смотровой ямы.

РУЧНОЙ ПРИВОД. Двухскоростной ручной насос.

Наименование	Грузопод-ть, тонн	Ход штока, мм	Стоимость, евро
HK 6/600	6	600	2425,00
HK 6/800	6	800	2950,00
HK 10/600	10	600	2800,00
HK 10/800	10	800	3180,00
HK 14/600	14	600	3220,00
HK 14/800	14	800	3550,00
HK 16/600	16	600	3600,00
HK 16/800	16	800	4130,00
HK 20/600	20	600	4200,00
HK 20/800	20	800	4700,00

РУЧНОЙ ПРИВОД с быстрым пневматическим подводом штока до нагрузки и обратным ходом.

Наименование	Грузопод-ть, тонн	Ход штока, мм	Стоимость, евро
HKS 6/600	6	600	3350,00
HKS 6/800	6	800	3750,00
HKS 10/600	10	600	3820,00
HKS 10/800	10	800	4270,00
HKS 14/600	14	600	4320,00
HKS 14/800	14	800	4750,00
HKS 16/600	16	600	4800,00
HKS 16/800	16	800	5450,00
HKS 20/600	20	600	5350,00
HKS 20/800	20	800	5900,00

www.amotiv.ru

ПНЕВМОПРИВОД. Быстрый подвод штока до нагрузки, пневмогидравлический подъём груза.

Наименование	Грузопод-ть, тонн	Ход штока, мм	**Стоимость, евро**
HKS-LM 6/600	6	600	4450,00
HKS-LM 6/800	6	800	4825,00
HKS-LM 10/600	10	600	4930,00
HKS-LM 10/800	10	800	5390,00
HKS-LM 14/600	14	600	5380,00
HKS-LM 14/800	14	800	5920,00
HKS-LM 16/600	16	600	5850,00
HKS-LM 16/800	16	800	6490,00
HKS-LM 20/600	20	600	6490,00
HKS-LM 20/800	20	800	6990,00

ЭЛЕКТРОПРИВОД

Наименование	Грузопод-ть, тонн	Ход штока, мм	**Стоимость, евро**
HKE 10/800	10	800	5200,00
HKE 14/800	14	800	5900,00
HKE 16/800	16	800	6400,00
HKE 20/800	20	800	6900,00

НАВЕСНЫЕ ПОДЪЁМНИКИ С УГЛУБЛЁННОЙ КАРЕТКОЙ. Ход штока – 1200мм (телескопический)

Наименование	Грузопод-ть, тонн	Ход штока, мм	**Стоимость, евро**
Ручной привод с быстрым пневматическим подводом штока до нагрузки.			
TKS-HS 14/1200	14	1200	6150,00
TKS-HS 20/1200	20	1200	
ПНЕВМОПРИВОД. Быстрый подвод штока до нагрузки, пневмогидравлический подъём груза.			
TKS-LM-HS 14/1200	14	1200	7420,00
TKS-LM-HS 20/1200	20	1200	

Совмещает функции агрегатного подъёмника

www.amotiv.ru

Напольные подъёмники Sommerer.

ЭЛЕКТРОПРИВОД.

Наименование	Грузоподъёмность, тонн	Ход штока, мм	Стоимость, евро
FKE 10/800 FV	10	800	5900,00
FKE 10/800 Z	10	800	5950,00
FKE 14/800 FV	14	800	6590,00
FKE 14/800 Z	14	800	6750,00
FKE 16/800 FV	16	800	6990,00
FKE 16/800 Z	16	800	7155,00
FKE 20/800 FV	20	800	7600,00
FKE 20/800 Z	20	800	7770,00

FV – мобильные напольные подъёмники с фиксированным центральным расположением цилиндра со штоком,
Z – напольный подъёмник, перемещаемый вдоль ямы по направляющим, с возможным поперечным перемещением цилиндра со штоком.

ПНЕВМОПРИВОД. Ход штока – 1200мм (телескопический)

Наименование	Грузоподъёмность, тонн	Ход штока, мм	Стоимость, евро
TKS 14/1200 FV	14/14	800	8200,00
TKS 14/1200 FV-Q	14/14	800	8450,00
TKS 14/1200 Z	14/14	800	8450,00
TKS 20/1200 FV	20/20	800	9100,00
TKS 20/1200 FV-Q	20/20	800	9300,00
TKS 20/1200 Z	20/20	800	9300,00

FV – мобильные напольные подъёмники с фиксированным центральным расположением цилиндра со штоком ,
FV-Q – мобильные напольные подъёмники с возможным поперечным перемещением цилиндра со штоком,
Z – напольный подъёмник, перемещаемый вдоль ямы по направляющим, с возможным поперечным перемещением цилиндра со штоком.
Преимущества: подъёмник может использоваться для снятия и установки агрегатов и узлов (требуется агрегатная площадка)

НОЖНОЙ ПРИВОД с быстрым пневматическим подводом и ПНЕВМОПРИВОД (LM)

Наименование	Грузоподъёмность, тонн	Ход штока, мм	Стоимость, евро
FKS 10/800 FV	10	800	4870,00
FKS 10/800 Z	10	800	4920,00
FKS-LM 10/800 FV	10	800	5990,00
FKS-LM 10/800 Z	10	800	6140,00
FKS 14/800 FV	14	800	5450,00
FKS 14/800 Z	14	800	5600,00
FKS-LM 14/800 FV	14	800	6620,00
FKS-LM 14/800 Z	14	800	6770,00
FKS 16/800 FV	16	800	5950,00
FKS 16/800 Z	16	800	6300,00
FKS-LM 16/800 FV	16	800	6990,00
FKS-LM 16/800 Z	16	800	7150,00
FKS 20/800 FV	20	800	6690,00
FKS 20/800 Z	20	800	6750,00
FKS-LM 20/800 FV	20	800	7690,00
FKS-LM 20/800 Z	20	800	7850,00

FV – мобильные напольные подъёмники с фиксированным центральным расположением цилиндра со штоком,
Z – напольный подъёмник, перемещаемый вдоль ямы по направляющим, с возможным поперечным перемещением цилиндра со штоком.

Агрегатные подъёмники Sommerer.

АГРЕГАТНЫЙ НАПОЛЬНЫЙ ПОДЪЁМНИК . Ход штока – 1100мм (телескопический)

Наименование	Грузоподъёмность, тонн	Ход штока, мм	Стоимость, евро
НОЖНОЙ ПРИВОД с быстрым пневматическим подводом			
TKT 2	2	1100	2550,00
ПНЕВМОПРИВОД			
TKT-LM 2	2	1100	3580,00
TKT-LM 4	4	1100	3790,00
TKT-LM 6	6	1100	4525,00

Требуется агрегатная площадка.

АГРЕГАТНЫЙ НАВЕСНОЙ ПОДЪЁМНИК . Ход штока – 1100мм (телескопический)

Наименование	Грузоподъёмность, тонн	Ход штока, мм	Стоимость, евро
РУЧНОЙ ПРИВОД с быстрым пневматическим подводом			
TKT-HS 2	2	1100	2550,00
ПНЕВМОПРИВОД			
TKT-LM 2 HS	2	1100	3580,00
TKT-LM 4 HS	4	1100	3790,00
TKT-LM 6 HS	6	1100	4525,00

Требуется агрегатная площадка.

Дополнительное оборудование к подъёмникам Sommerer.

ТРАВЕРСЫ

Наименование	Грузопод-ть, тонн	Стоимость, евро
ATB 14	14	1080,00
ATB 20	20	1250,00

Диапазон хода упоров - 200-900 мм

ОПОРНЫЕ МОСТЫ

Наименование	Грузопод-ть, тонн	Стоимость, евро
AEF 14	14	980,00
AEF 20	20	1445,00

www.amotiv.ru

АГРЕГАТНЫЕ ПЛОЩАДКИ

Наименование	Изображение	Описание
GP 4		Поворотная (45 и 15 градусов), 520x350мм. Стоимость - 1245,00 евро
GP 4A		Поворотная (45 и 15 градусов), 700x350мм. Стоимость – 1325,00 евро
GP 2		520x350мм. Стоимость – 560,00 евро
GP 2A	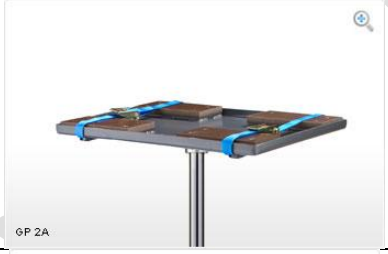	700x500мм. Стоимость - 615,00 евро
GP 1		Неподвижная, 200x300мм. Стоимость – 260,00 евро

Преимущества ямного варианта: нет ограничений по высоте помещения, агрегаты можно снять и установить без подъёма автомобиля

www.amotiv.ru

ПЛАТФОРМЕННЫЕ АГРЕГАТНЫЕ ПОДЪЁМНИКИ

Ножной гидравлический привод

Наименование	Изображение	Модель/грузоподъёмность/ max высота/ min высота/ длина платформы * ширина платформы/стоимость
Серия HX		1.HX150/150кг/720мм/220мм/700*450/489 евро 2.HX300/300кг/880мм/285мм/850*500/621 евро 3.HX500/500кг/880мм/285мм/850*500/762 евро 4.HX750/750кг/1000мм/420мм/1000*510/942 евро
Серия HX-D		1.HX-D0350/350кг/1300мм/370мм/910*500/968 евро 2.HX-D700/700кг/1500мм/445мм/1220*610/1187 евро
Серия HF-SM		1.HF015-078SM/150кг/780мм/255мм/760*450/ 975 евро 2.HF030-084SM/300кг/840мм/335мм/840*500/1428 евро 3.HF050-090SM/500кг/900мм/340мм/1030*610/1899 евро 4.HF080-105SM/800кг/1050мм/360мм/1350*840/3164 евро 5.HF100-05SM/1000кг/1050мм/360мм/2000*1000/ 3877 евро 6.HF125-105SM/1250кг/1050мм/360мм/1350*840/ 3090 евро
Серия HF-DM		1.HF012-142DM/125кг/1420мм/430мм/840*500/1866 евро 2.HF045-155DM/450кг/1550мм/295мм/1030*610/2271 евро 3.HF050-190DM/500кг/1900мм/490мм/1350*840/4347 евро 4.HF080-190DM/800кг/1900мм/490мм/1350*840/4365 евро
Серия HW		1.HW10/1000кг/1320мм/600мм/750*600/3755 евро

Электрогидравлический привод

Серия HF-SE		1.HF030-084SE/300кг/840мм/335мм/840*500/ 3780 евро 2. HF050-090SE/500кг/900мм/340мм/1030*340/ 4185 евро 3. HF080-105SE/800кг/1050мм/360мм/1350*840/ 5630 евро 4.HF100-105SE/1000кг/1050мм/360мм/2000*1000/6084 евро 5. HF125-105SE/1250кг/1050мм/360мм/1350*840/6375 евро
Серия HF-DE		1.HF012-142DE/125кг/1420мм/430мм/840*500/4218 евро 2.HF045-155DE/450кг/1550мм/295мм/1030*610/4575 евро 3.HF050-190DE/500кг/1900мм/490мм/1350*840/6815 евро 4.HF080-190DE/800кг/1900мм/490мм/1350*840/6815 евро

www.amotiv.ru

Колонные подкатные подъёмники

+ мобильность – легко передвижные, независимы от места нахождения, не требуют норм по площади,
+ доступ – лучший доступ к машине, возможность выставления оптимальной высоты, хорошая освещенность, современное рабочее место,
+ универсальные- для всех типов машин, простой и быстрый подъем за колеса,
+ использование установки – с использованием страховочных стоек возможна работа установки с другими транспортными средствами,
+ занимаемая площадь -не требуют больших площадок, хранение оптимально,
+ расположение – рабочая площадка не блокируется за счет ям и стационарности.

Электрогидравлический привод

Производитель	Изображение	Модель	Технические характеристики и стоимость
Stertil Coni (Голландия)		ST 1075-FWF	Беспроводные! Подкатные колонные электрогидравлические подъёмники. Г/п колонны 7,5 тонн. Комплект из 4 колонн – 30754 евро.
		ST 1075-FSF	Проводные. Подкатные колонные электрогидравлические подъёмники. Г/п колонны 7,5 тонн. Комплект из 4 колонн – 25452 евро
Butler (Италия)		Movid70H	Проводные. Защита IP65. Грузоподъёмность – 7,2 т, время подъёма – 77с. Стоимость: 4 колонны – 24500евро, 6 колонн –37300 евро. ССЫЛКА НА САЙТ
		Movid85H	Проводные. Защита IP65. Грузоподъёмность – 8,5 т, время подъёма – 100с. Стоимость: 4 колонны - 27600евро, 6 колонн –41200 евро. ССЫЛКА НА САЙТ

СКАЧАТЬ БРОШЮРУ «STERTIL CONI»
СКАЧАТЬ БРОШЮРУ «ПОДЪЁМНИКИ MOVID Butler (En)»

Электромеханический привод

Производитель	Изображение	Модель	Технические характеристики и стоимость
Hywema (Германия)	ССЫЛКА НА САЙТ	RG2,0HD	Проводные. Грузоподъёмность – 2,0 т. Стоимость: 4 колонны - 19850 евро, 6 колонн –29775 евро, 8 колонн – 39700 евро.
		RG5,0HD	Проводные. Грузоподъёмность – 5,0 т. Стоимость: 4 колонны - по запросу, 6 колонн – по запросу, 8 колонн – по запросу.
		RG6,5HD	Проводные. Грузоподъёмность – 6,5 т. Стоимость: 4 колонны - 25078 евро, 6 колонн – 37 900евро, 8 колонн – 50 156 евро.
		RG7,5HD	Проводные. Грузоподъёмность – 7,5 т. Стоимость: 4 колонны - по запросу, 6 колонн – по запросу, 8 колонн – по запросу.
		RG35HD	Проводные. Грузоподъёмность – 35 т. Стоимость: 4 колонны - по запросу, 6 колонн – по запросу, 8 колонн – по запросу.

www.amotiv.ru

Butler (Италия)	ССЫЛКА НА САЙТ	Mobi 30	Проводные. Грузоподъёмность – 3,0 т, время подъёма – 70с. Стоимость: 4 колонны(N)- 13700евро, 4 колонны – 15000 евро, 6 колонн – 22700евро.
		Mobi 40	Проводные. Грузоподъёмность – 4,0 т, время подъёма – 70с. Стоимость: 4 колонны(N) - 14800евро, 4 колонны – 16200евро, 6 колонн – 24600евро.
		Mobi 55	Проводные. Грузоподъёмность – 5,5 т, время подъёма – 110с. Стоимость: 4 колонны(N) – 16800евро, 4 колонны – 18300евро, 6 колонн – 27800евро.
		Mobi 70	Проводные. Грузоподъёмность – 7,0 т, время подъёма – 135с. Стоимость: 4 колонны - 23700евро, 6 колонн – 35500евро.
		Mobi 85	Проводные. Грузоподъёмность – 8,5 т, время подъёма – 135с. Стоимость: 4 колонны - 24800евро, 6 колонн – 37700евро.
		Mobi 100	Проводные. Грузоподъёмность – 10,0 т, время подъёма – 180с. Стоимость: 4 колонны - 30600евро, 6 колонн – 46600евро.

(N)-без возможности расширения до 6 или 8 колонн.
Для Mobi70, 85 и 100 возможны исполнения с уличным исполнением (более защищённая электрика и механика)
СКАЧАТЬ БРОШЮРУ «Hywema»
СКАЧАТЬ БРОШЮРУ «ПОДЪЁМНИКИ MOBI Butler (En)»

СПЕЦПРЕДЛОЖЕНИЯ

Производитель	Изображение	Модель	Технические характеристики	Стоимость. евро
Butler (Италия)		Movid70H.4	Комплект из 4 колонн. Электрогидравлические. Грузоподъёмность – 7,2 тонны.	23 500
		Mobi55.6	Подкатной колонный подъёмник Mobi 55.6 (Италия). Комплект- 6 колонн. Грузоподъёмность колонны - 5,5тонны. Привод электромеханический.	25 800
		Mobi70.6	Подкатной колонный подъёмник Mobi 70.6 (Италия). Комплект- 6 колонн. Грузоподъёмность колонны - 7,0тонны. Привод электромеханический.	31 500

www.amotiv.ru

Электромеханический подкатной подъёмник для агрегатных, окрасочных и других участков СТО

Производитель – Германия.

Грузоподъёмность (колонны) – 3000 кг

Максимальная высота – 900мм

Масса колонны - 145кг.

Стоимость 1 шт.- 3980 евро,

Стоимость комплекта из двух колонн с блоком управления - 5582 евро,

Стоимость комплекта из четырёх колонн с блоком управления - 10800 евро.

ССЫЛКА

СКАЧАТЬ ПРЕЗЕНТАЦИЮ PROFIMASTER

www.amotiv.ru

Дополнительное оборудование к подкатным колонным подъёмникам

Страховочные стойки

Страховочные стойки увеличивают эффективность использования подкатных колонных подъёмников.

С помощью одного комплекта подкатных колонных подъёмников и определённого количества страховочных стоек можно обслуживать одновременно несколько транспортных средств.

Производитель	Модель	Характеристики			Стоимость, евро
		Усилие, кг	Высота, мм	Масса,кг	
Butler (Италия)	S260A1	7500	1330-2030	51	884,00
	S270A1	10000	1235-2040	84	1380,00
	S270A2	10000	1235-2040	87	1500,00
Hywema (Германия)	AV7,5-SB K4	7500	950-1450	-	940,00
	AV7,5-SB L4	7500	1410-2070	-	990,00
Стойки от компании «Автомотив» (Россия)		7500	1500-2000	-	520,00

www.amotiv.ru

199178, Россия , Санкт-Петербург,
В.О. . 4-я линия, д.65, литер А, офис 302-Н
тел. (812)309-05-42
e-mail: info@amotiv.ru
www.amotiv.ru

Платформенные подъёмники

	Четырёхстоечные		Ножничные	
Производитель	Hywema (Германия)	Butler (Италия)	Hywema (Германия)	Butler (Италия)
Изображение				
Грузоподъёмность		3500-24000 кг	11250-58500 кг	9000-55000 кг
Длина платформы		от 4 до 8 м	от 8 до 14,6 метра	от 9 до 19 метров
Высота подъёма		1850 мм	1600мм	1935-2040мм
Привод		Электрогидравлика/ электромеханика	Электрогидравлика	Электрогидравлика
Синхронизация	Возможна синхронизация двух подъёмников (для обслуживания автопоездов и сдвоенных автобусов)			
Гарантия	2 года	1 год	2 года	1 год
Стоимость до, евро		6500 – 39000 евро	по запросу	29000-108000 евро

www.amotiv.ru

199178, Россия , Санкт-Петербург,
В.О. . 4-я линия, д.65, литер А, офис 302-Н
тел. (812)309-05-42
e-mail: info@amotiv.ru
www.amotiv.ru

Домкраты (ссылка на сайт)

Гидравлические домкраты Compac (Дания)

	Model	Max (Ton)	A (mm)	B (mm)	C (mm)	D (mm)	E (mm)	F (mm)	Kg
1	4T-C	4	130	545	1270	200	465	1045	70
2	5T-C	5	145	560	1270	200	465	1045	71
3	6T-C	6	155	570	1395	210	470	1045	90
4	10T-C	10	165	580	1410	225	435	1045	106
5	12T-C	12	170	670	1700	280	470	1045	140
6	15T-C	15	200	600	1790	325	475	1045	162
7	20T-C	20	200	600	1790	325	475	1480	164

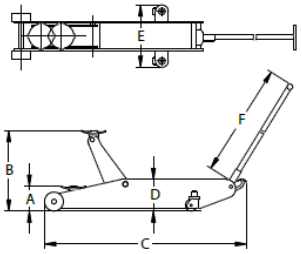

Наименование	Стоимость
4T-C	629,00 евро
5T-C	639,00 евро
6T-C	875,00 евро
10T-C	879,00 евро
12T-C	1417,00 евро
15T-C	1731,00 евро
20T-C	2099,00 евро

Пневмогидравлические домкраты Compac (Дания)

	Model	Max (Ton)	A (mm)	B (mm)	C (mm)	D (mm)	E (mm)	F (mm)	Kg
1	AV20-C	20	220	350	760	220	310	1400	52
2	A2510-C	25/10	180	365	760	175	310	1400	54
3	A3216-C	32/16	150	300	495	168	310	1230	43
4	A4422-C	44/22	218	440	800	218	310	1400	82
5	A4411-C	44/22/11	150	330	800	150	310	1400	68

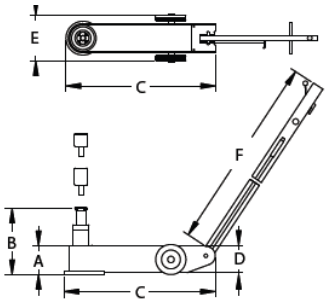

Наименование	Стоимость
AV20-C	1826,00 евро
A2510-C	1994,00 евро
A3216-C	1776,00 евро
A4422-C	2456,00 евро
A4411-C	2960,00 евро

Уважаемые Партнёры!

Вашему вниманию был представлен каталог продукции от компании "Автомотив". Мы будем рады помочь Вам решить Ваши задачи! Обращайтесь.

Более полную информацию о предлагаемом оборудовании Вы можете получить, посетив наш сайт WWW.AMOTIV.RU

На сайте www.amotiv.ru в разделе «ПОЛЕЗНАЯ ИНФОРМАЦИЯ» Вашему вниманию представлена другая информация о наших решениях и предлагаемом оборудовании в виде каталогов, которые Вы можете скачать по следующей ССЫЛКЕ.

www.amotiv.ru

199178, Россия , Санкт-Петербург,
В.О. . 4-я линия, д.65, литер А, офис 302-Н
тел. (812)309-05-42
e-mail: info@amotiv.ru